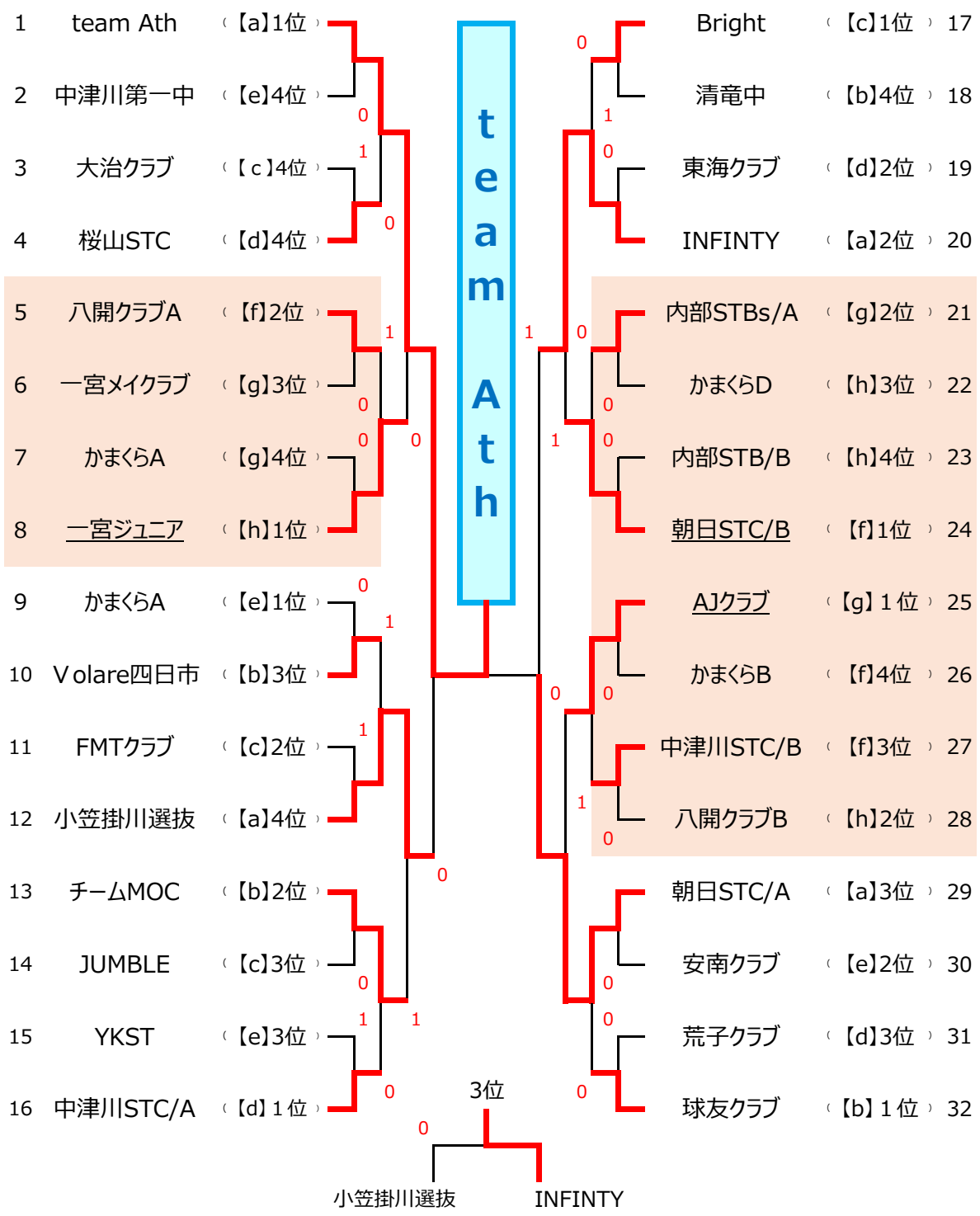サマーカップ【8月13日男子】決勝トーナメント